生産中止図面
２０１１／０１

＜特殊内容＞
1.便ふたなし品

＊定格：AC100V-1286W 50/60Hz
・最低必要水圧0.05MPa(10.0L/min流動時)
0.05MPa以下の水圧の場合、ウォシュレットの水勢が弱くなります。
0.03MPa以下の水圧の場合、便器ボウル面の洗浄能力が弱くなります。
・最高水圧は0.75MPaです。
注1：左給水専用品です。
＊塩ビ排水管は別途手配要
＊給排水位置が適切でないと、止水栓が製品に干渉することがあります。
＊製品背面に電源を設けないでください。
コンセントが製品と干渉し、抜き差しができない場合があります。

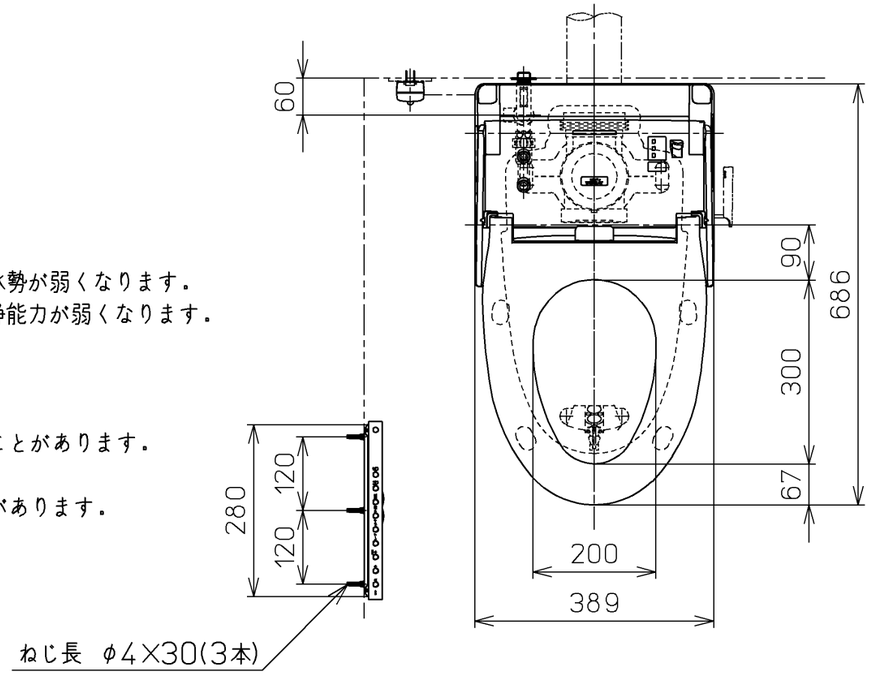

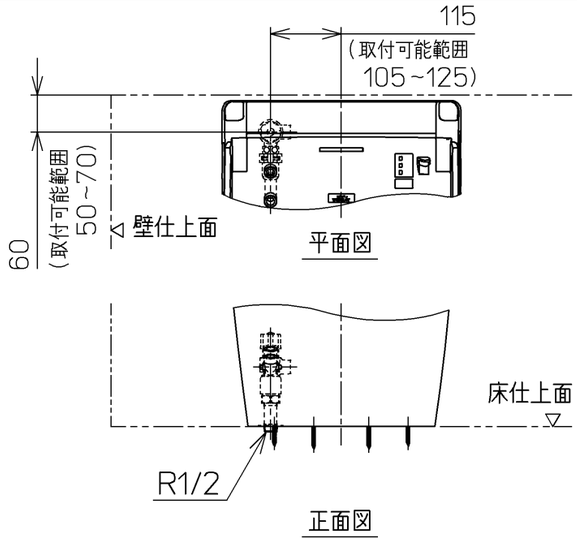

床給水仕様の場合

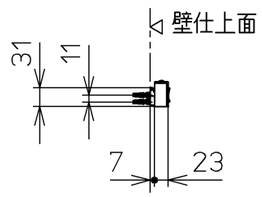

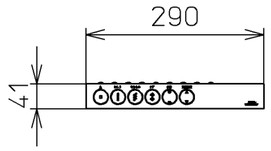

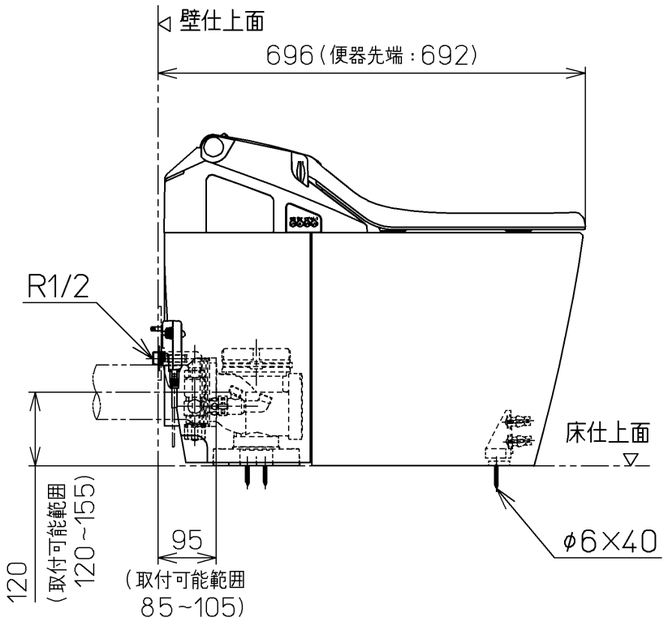

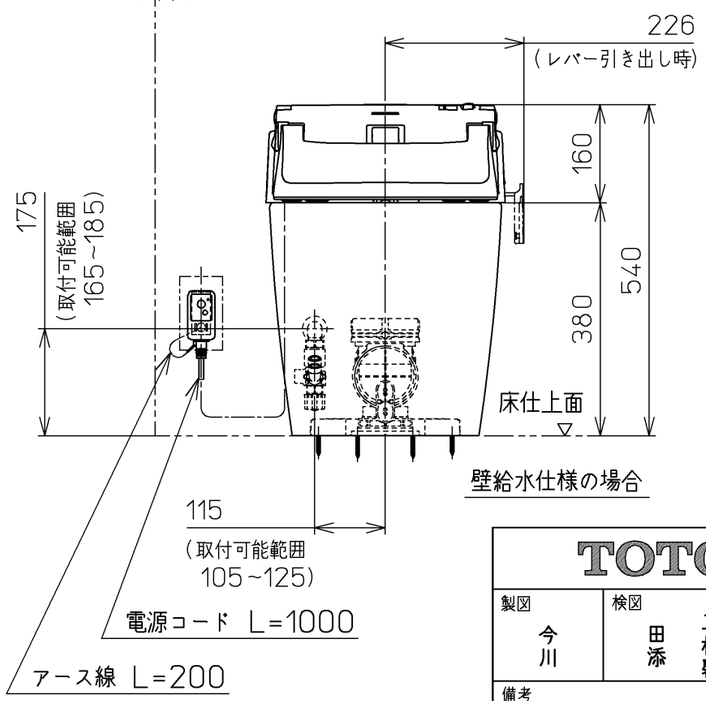

壁給水仕様の場合

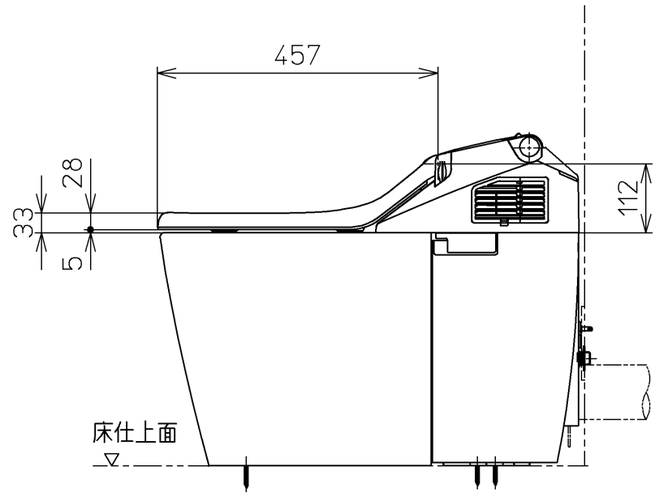

TOTO			単位 mm	名称 ウォシュレット一体形便器
製図 今川	検図 田添 二村馨	日付 10-02-10	尺度 1：10	
備考 ネオレストAH1(水道直結式) 一般地・流動兼用，P排水		機能部：TCF9784JV6		品番 CES9784PJT6
		陶器部：CS969BP		図番 CES9784PJT6_A0101

A3 ページNo. 1-1 (改)